'Clic™
DAS ORIGINAL.

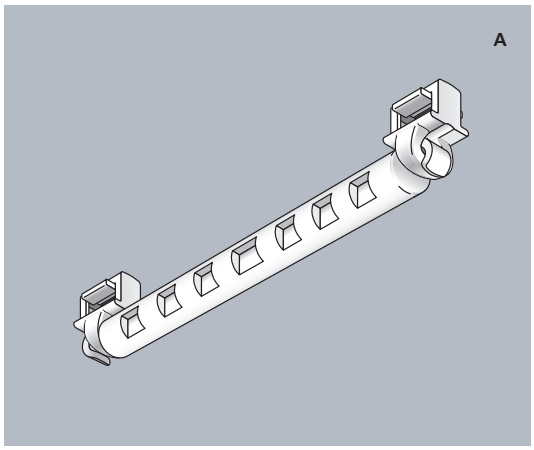

Klicken statt einfädeln: der original Hinno Schlaufengleiter.

Passend zu allen gängigen Schienengrössen, da in Kombination mit 5 verschieden grossen 'Clic Gleitern erhältlich. Der Hinno Schlaufengleiter – vormontiert oder für die nachträgliche Montage.

Vorteile für Sie und Ihre Kunden

- Hinno Schlaufengleiter sparen Zeit, denn sie werden mit einem Click montiert, ohne mühsames Einfädeln
- herausnehmen können Sie sie durch die Schienenöffnung am Ende der Schiene
- feine Einkerbungen im Schlaufengleiter verhindern das Verrutschen des Vorhangs
- die Hinno Schlaufengleiter sind aus bestem Kunststoff und deshalb UV-beständig, langlebig und stabil

Ready, steady, click: the original Hinno tab top system.

Available in combinations of 5 different 'Clic glider sizes to fit every popular track size. Hinno tab top system – pre-assembled or for retrospective fitting.

Benefits to you and your customers

- the Hinno tab top system saves time: all it takes to fit them is two 'Clics with no bothersome feeding at all
- you can remove them through the opening at the end of the track
- fine grooves cut into the loop glider prevent the curtain from slipping
- the Hinno tab top system is made of top quality plastic and is therefore UV-resistant, durable and stable

A
Hinno Schlaufengleiter mit vormontierten 'Clic Gleitern.
Hinno tab top with pre-mounted 'Clic gliders.

B
Tipp: Platzsparen dank Zickzackkurs.
Hint: a zigzag course saves space.

HINNO.
HINNO AG, Huobmattstrasse 7, 6045 Meggen, Switzerland, Tel. +41 (0)41 377 38 77, Fax +41 (0)41 377 38 60, info@hinno.ch, www.hinno.ch